Vertikalschnitt G3000
vertical section G3000

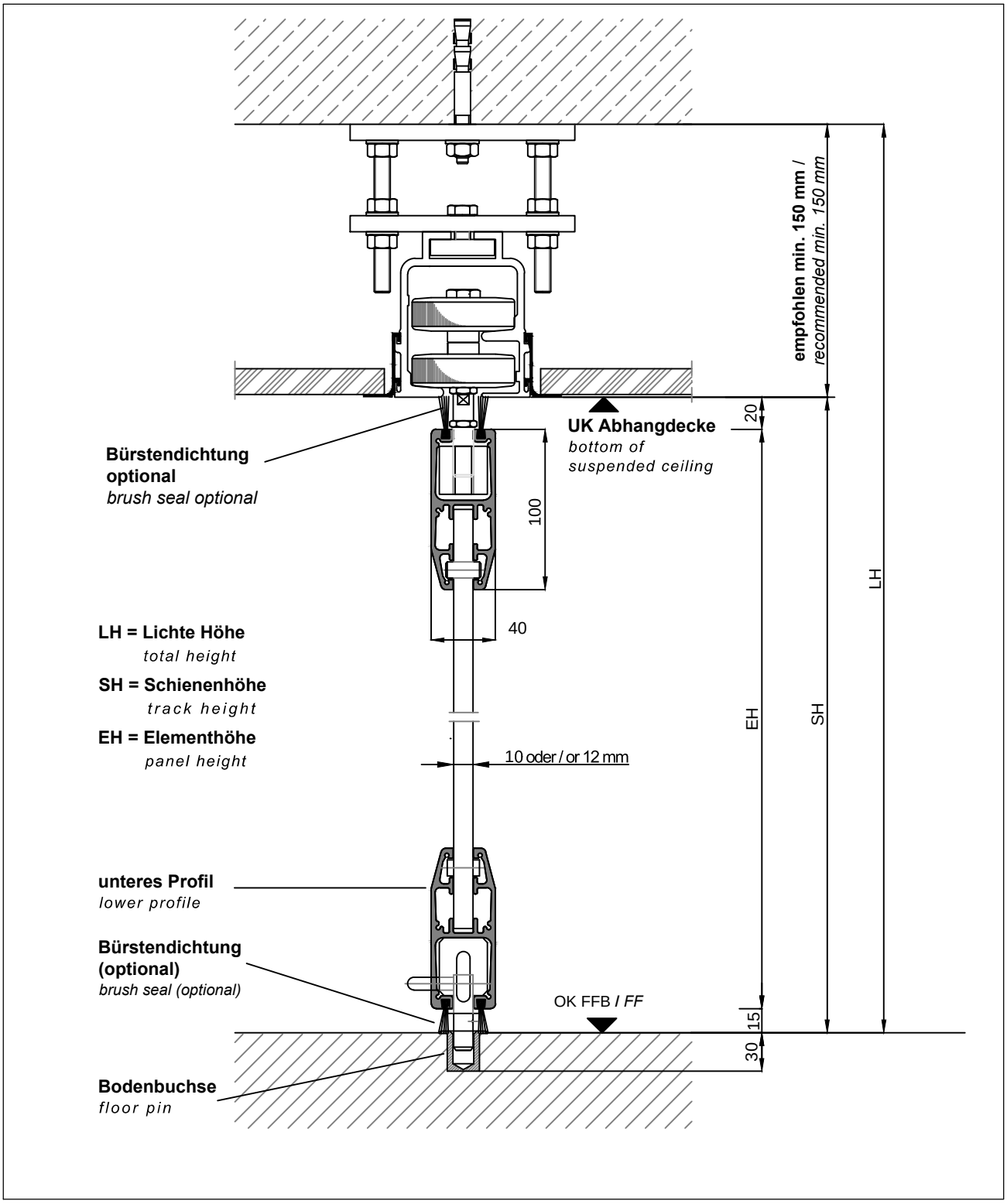

HUFCOR Deutschland GmbH
Triftweg 36 | 06847 Dessau-Roßlau
Tel.: +49 340 540796-0
www.hufcor.de